PODÉLNÉ ŘEZY VÝTAHOVOU ŠACHTOU M 1:50
ROZMÍSTĚNÍ VODÍTEK (EXPANDER BOLTS WALL)

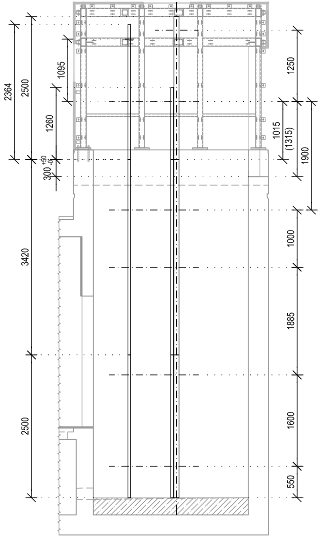
2364
2500
1095
1260
300 +50 -0
3420
2500
1250
1015
(1315)
1900
1000
1885
1600
550

POZNÁMKA:

HT60 - OSA VODÍTKA PROTIVÁHY: 0 mm světlá výška k podlaze prohlubně
T89/B - OSA VODÍTKA KLECE: 0 mm světlá výška k podlaze prohlubně

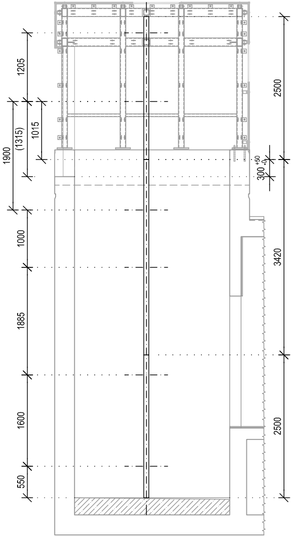
1205
1900
(1315)
1015
1000
1885
1600
550
300 +50 -0
2500
3420
2500

POZNÁMKA:

T89/B - OSA VODÍTKA KLECE: 0 mm světlá výška k podlaze prohlubně

PODÉLNÉ ŘEZY VÝTAHOVOU ŠACHTOU M 1:50
MONTÁŽ VÝTAHU

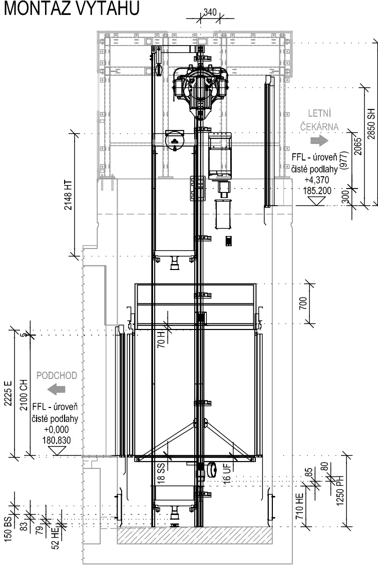
340
LETNÍ
ČEKÁRNA
FFL - úroveň
čisté podlahy
+4,370
185.200
2850 SH
2065
(977)
300
2148 HT
700
70 H
5
2225 E
2100 CH
PODCHOD
FFL - úroveň
čisté podlahy
+0,000
180.830
18 SS
16 UF
85
80
710 HE
1250 PH
150 BS
83
79
52 HE

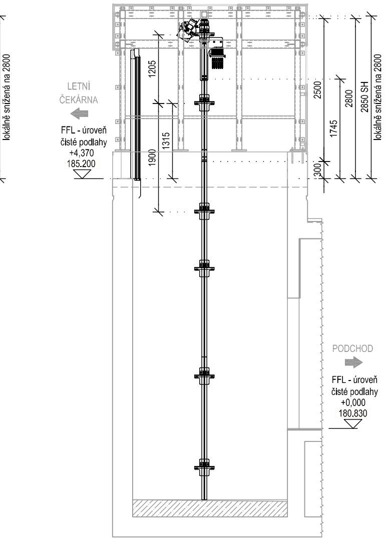
LETNÍ ČEKÁRNA
FFL - úroveň čisté podlahy
+4,370
185.200
lokálně snížená na 2800
1205
1315
1900
2500
1745
300
2800
2850 SH
lokálně snížená na 2800
PODCHOD
FFL - úroveň čisté podlahy
+0,000
180.830

PŮDORYS KLECE A ŠACHTY M 1:25

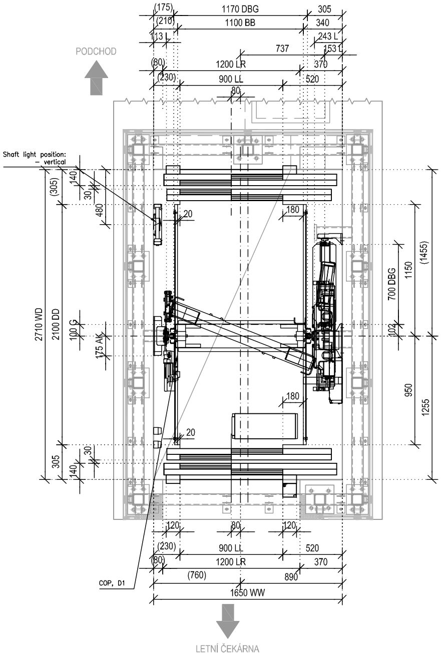
PODCHOD
(175)
1170 DBG
305
(210)
1100 BB
340
113 L
243 L
737
153 L
(80)
1200 LR
370
(230)
900 LL
520
80
Shaft light position:
– vertical
(305)
140
30
480
20
180
2710 WD
2100 DD
100 G
175 AK
700 DBG
1150
(1455)
102
950
1255
180
20
30
305
140
120
80
120
(230)
900 LL
520
(80)
1200 LR
370
(760)
890
1650 WW
COP, D1
LETNÍ ČEKÁRNA

ROZMĚŘENÍ PŘED ZAČÁTKEM MO

DRÁT M 1:25

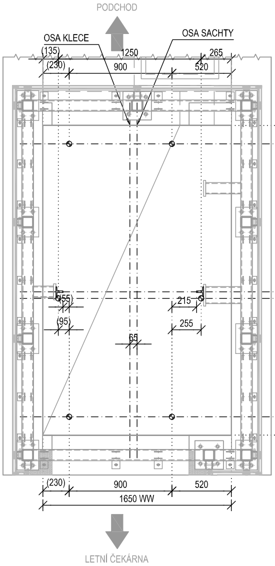
PODCHOD
OSA KLECE
OSA SACHTY
(135)
1250
265
(230)
900
520
(55)
(95)
215
255
65
(230)
900
520
1650 WW
LETNÍ ČEKÁRNA

HLAVNÍ TECHNICKÁ SPECIFIKACE VÝTAHU:	
Bezpečnostní předpis	EN81-20
Typ výtahu	dle výrobce
Třída výtahu	Osobní
Nosnost	1000 kg
Počet osob	13
Rychlost	1 m/s
Počet stanic/nástupišť	2/2
Zdvih	4370 mm

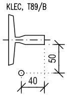
KLEC, T89/B
50
40

NTÁŽE,

ROZMĚŘENÍ PŘED ZAČÁTKEM MONTÁŽE, LASER M 1:25

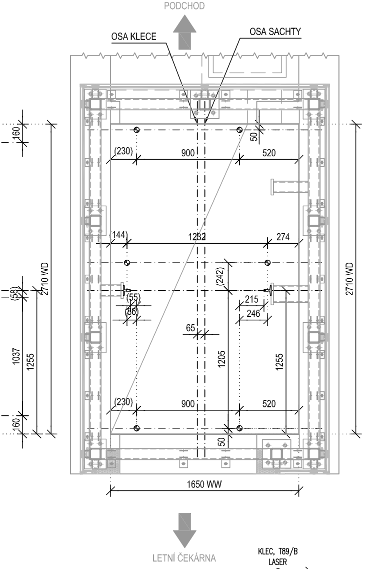
PODCHOD
OSA KLECE
OSA SACHTY
160
(230)
900
520
50
(144)
1232
274
(242)
(58)
(55)
(86)
215
246
65
1037
1255
1205
1255
2710 WD
2710 WD
160
(230)
900
520
50
1650 WW
LETNÍ ČEKÁRNA

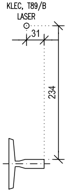
KLEC, T89/B
LASER
31
234

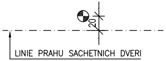
20
LINIE PRAHU SACHETNICH DVERI

VODÍTKA M 1:25

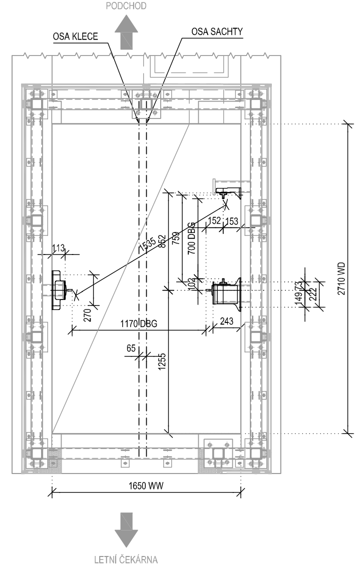
PODCHOD
OSA KLECE
OSA SACHTY
152
153
1535
862
759
700 DBG
113
102
270
1170 DBG
243
149
73
222
65
1255
2710 WD
1650 WW
LETNÍ ČEKÁRNA

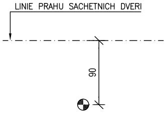
LINIE PRAHU SACHETNICH DVERI
90

VSTUP Z NÁSTUPIŠTĚ M 1:25 PODLAŽÍ: 2

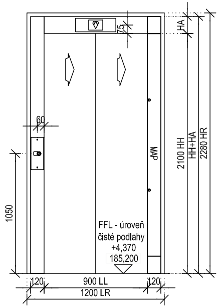
HA
75
60
MAP
2100 HH
HH+HA
2280 HR
1050
FFL - úroveň
čisté podlahy
+4,370
185,200
120
900 LL
120
1200 LR

NASTUPISTE	PRIVOLAVAC
DOLNI (Podlazi: 1, Strana C)	
HLAVNI STANICE (Podlazi: 2, Strana A)	

	HA	HH+HA
Podlazi: 2, Strana A	150	2250
Podlazi: 1, Strana C	150	2250

VSTUP Z PODCHODU
M 1:25
PODLAŽÍ: 1

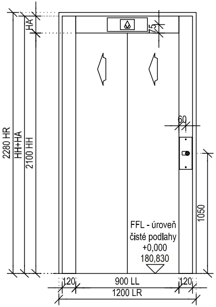

HA
75
60
2280 HR
HH+HA
2100 HH
1050
FFL - úroveň
čisté podlahy
+0,000
180,830
120
900 LL
120
1200 LR

SIGNALIZACE

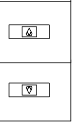

Kryt vyvazovaciho zavazi

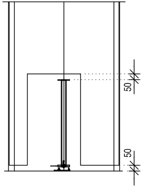

POZNAMKA PRO INSTALACI 406±12.5 kg/40.6%
POMER VYVAZENI KABINY:

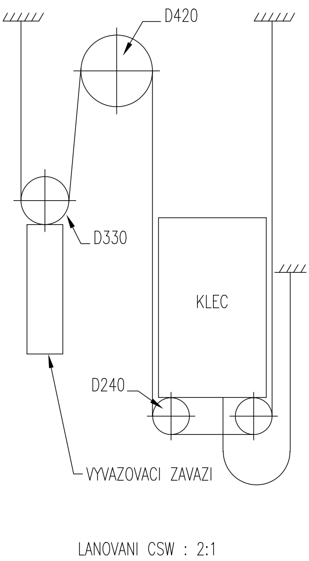

D420
D330
KLEC
D240
VYVAZOVACI ZAVAZI
LANOVANI CSW : 2:1

EVROPSKÁ UNIE
Evropské strukturální a investiční fondy
Operační program Doprava

Ministerstvo dopravy
Státní fond dopravní infrastruktury

Společnost PRODEX-VALBEK

PRODEX
V Olšinách 2300/75, 100 00 Praha 10

Valbek

				Číslo soupravy
1.	Dokumentace ke společnému rozhodnutí - zapracování připomínek	08/2019		
Č. změny	Zdůvodnění změny	Datum	Podpis	

Investor

SŽDC
Správa železniční dopravní cesty

Správa železniční dopravní cesty, státní organizace
Dlážděná 1003/7
110 00 Praha 1 - Nové Město

Odpov. projektant stavby	Ing. Peter Lastovecký, Ing. Jana Borončová
Odpov. projektant PS, SO, části	Ing. Radek Navrátil
Vypracoval	Ing. Radek Navrátil, Petr Cerman
Technická kontrola	Ing. Filip Šorm

PRODEX
V Olšinách 2300/75, 100 00 Praha 10

PRODEX spol. s r.o., organizační složka
V Olšinách 2300/75, 100 00 Praha 10
tel.: +420 277 007 726
e-mail: info@prodex-cz.eu

Zajištění bezbariérového přístupu na nástupiště v ŽST Roztoky u Prahy

PS 40-10 Výtahy na nástupiště

Zak. číslo zhotov.	17XP24010
Datum	08/2019
Stupeň	DUSP
Měřítko	1:50, 25
Část	Příloha
D.1.4.1	6.1

VÝKRES PRO MONTÁŽ VÝTAHU VÝTAH V PROSTORU LETNÍ ČEKÁRNY

DOKUMENT LZE UŽÍVAT POUZE DLE USTANOVENÍ PŘÍSLUŠNÉ SMLOUVY O DÍLO. ŽÁDNÁ JEHO ČÁST NEMŮŽE BÝT DLE ZÁKONA č.121/2000 Sb. (autorský zákon) KOPÍROVÁNA NEBO JINÝM ZPŮSOBEM ROZŠIŘOVÁNA BEZ SOUHLASU PRODEX spol. s r.o., organizační složka